Alcoa Fastening Systems

ALCOA

Productos Alcoa Fastening Systems

HUCK® marson™ RECOIL® QUALITY THREAD INSERT SYSTEMS KEYSERT® Camloc®

Alcoa Fastening Systems

Resistencia y fiabilidad generalizada. Y en todo el mundo.

Cinco marcas líderes en la industria. Un estándar alto de calidad.

Detrás de cada marca de Alcoa Fastening Systems se encuentra un poderoso compromiso de proporcionarle la solución de sujeción más resistente y confiable disponible, sin importar de qué industria se trate. Nuestro enfoque firme hacia el diseño, la calidad de fabricación y el alcance y penetración de nuestros productos es inigualable; dando por resultado una gama de sujetadores estructuralmente superiores y herramientas de instalación ergonómicamente diseñadas.

Además, Alcoa Fastening Systems facilita el proceso. Nuestro experimentado personal de soporte de ventas e ingeniería está a su disposición para ayudarle a descubrir los productos que cubran mejor sus necesidades y los requerimientos de sus aplicaciones.

Como parte de Alcoa, una marca mundial con una historia de innovación de 100 años, Alcoa Fastening Systems está detrás de cada producto y sistema que ofrecemos; puede estar seguro que estaremos para usted el día de hoy y mañana.

Para obtener información específica detallada acerca de los productos que se encuentran en este catálogo, visite AFSindustrial.com

HUCK®

Diseñados y fabricados con precisión para un rendimiento superior, los productos Huck incluyen pernos de fijación, remaches ciegos estructurales, herramientas para instalación hidráulicas y neumáticas, así como aparejos de potencia hidráulica.

marson™

Con una amplia gama de productos para aplicaciones específicas, el sistema Marson incluye remaches ciegos estructurales, remaches ciegos no estructurales y tuercas para remache, herramientas manuales y herramientas para instalación neumáticas.

RECOIL®

Una de las marcas de insertos con rosca, kits para reparación de roscas, herramientas para instalación, machos de roscar y calibradores de mayor confianza en el mundo.

Índice

Introducción 2
Marcas AFS. 2-3
HuckBolts 4-5
Remaches ciegos estructurales Huck. 6-7
Herramientas Huck 8-9
Remaches ciegos Marson 10-11
Tuercas para remache Marson 12-13
Insertos con rosca Recoil 14-15
Insertos de bloqueo con llave Keysert. . 16-17
Sujetadores y pestillos Camloc. 18-19

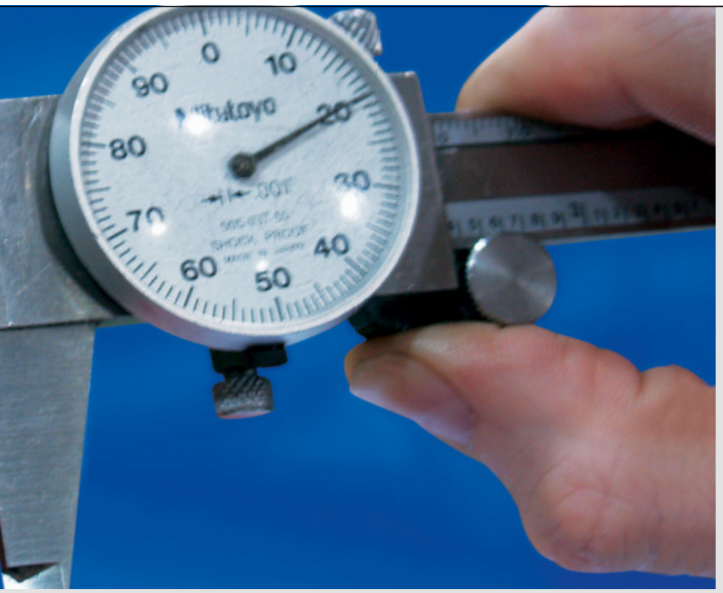

Camloc®

La marca Camloc abarca una línea completa de sujetadores rápidos de 1/4 de vuelta y pestillos de tensión en una variedad de productos estándar o altamente especializados.

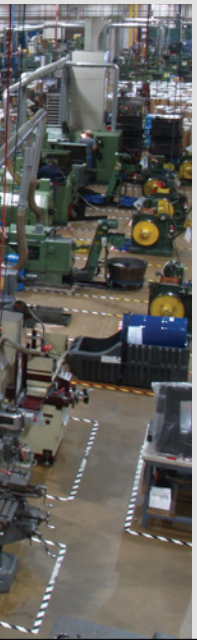

KEYSERT®

Los Keysert son insertos de bloqueo con llave sólidos, de una pieza, que se usan para reparar roscas dañadas o en equipo original. Las llaves de bloqueo Keysert ofrecen un cierre mecánico positivo que impide la rotación debido a la vibración o a la torsión. Los Keysert están disponibles en carbono o acero inoxidable, ambos en medida métrica o en pulgadas. Los insertos de tipo de pared delgada, servicio pesado, servicio extra pesado y sólidos están disponibles por separado o en kits con una diversidad de medidas.

Rendimiento de bloqueo duradero en ambientes de alta vibración.

Es el rendimiento de bloqueo confiable, comprobado, resistente a la vibración que dio fama a Alcoa Fastening Systems.

Lo encontrará en cada HuckBolt®. Con una carga de sujeción uniforme y consistente y alta resistencia mecánica a la tracción y al corte, los HuckBolt son ideales para aplicaciones que van desde la fabricación general hasta en ambientes con alta vibración como sistemas de aire acondicionado, montaje de remolques y contenedores, equipo de rotación, carritos de mandado, carros de ferrocarril y de transporte, estructuras geodésicas y muchas otras. Los HuckBolt también ofrecen un alto nivel de resistencia a la corrosión.

Los HuckBolt cuentan con un diseño exclusivo de ranura de bloqueo que asegura un ajuste firme y permanente. Además del rendimiento superior de sujeción sin importar el tipo de perno de fijación que requiera, se ha comprobado que los HuckBolt reducen los costos de mano de obra e instalación, junto con los gastos por retrabajo y garantías. Más resistentes, más fáciles de instalar y más duraderos que los sistemas de sujeción soldados, adheribles o de rosca convencional, los HuckBolt han sido la opción de los profesionales durante décadas.

Herramientas HuckBolt

Modelo SFBTT20
SWAGEFORWARD®

Ligeras y tecnológicamente avanzadas, las herramientas para pernos de fijación Huck hacen que el proceso de instalación sea rápido y sencillo. Por ejemplo, esta herramienta representa nuestra herramienta para instalación más avanzada a la fecha.

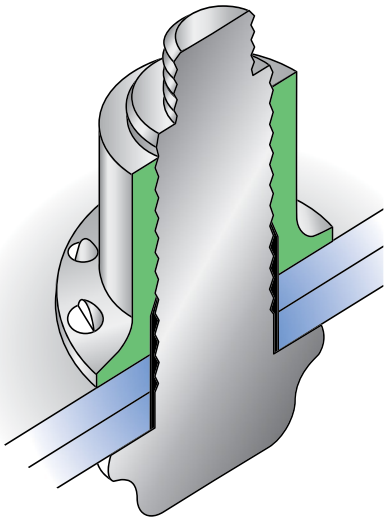

El BobTail® ofrece un diseño sin cola puntada, indicador de instalación de fácil lectura y materiales del cuello que se estampan en ranuras de bloqueo para garantizar una conexión permanente.

BobTail®

El sujetador Huck ensamblado sin unión en forma de cola puntada. Resistente a la corrosión, se instala con herramientas ligeras ergonómicas.

Dimensiones	3/16" - 3/8", 1/2" - 1" 12 mm - 20 mm		
Materiales	Acero, aluminio, inoxidable		
Calidad	Calidad 2	Calidad 5 (Clase 8.8)	Calidad 8 (Clase 10.9)

Huck 360®

El sistema diseñado de sujeción mediante tuerca y perno con un diseño exclusivo de rosca incorporada para proporcionar resistencia a la vibración.

Dimensiones	3/8" – 1", 12 mm - 36 mm
Materiales	Acero
Calidad	Calidad 8 (Clase 10.9)

C50L®

Resistencia a la vibración y durabilidad superiores para aplicaciones de servicio pesado. Cumple o excede las normas ASTM A-325 de cizallamiento, tensión y fatiga.

Dimensiones	1/2" – 1 3/8"	
Materiales	Acero, aluminio, inoxidable	
Calidad	Calidad 5 (Clase 8.8)	Calidad 8 (Clase 10.9)

Magna-Grip®

Sujetadores resistentes a la vibración, confiables, de calidad 2, que al instalarse ofrecen valores uniformes y altos con un amplio rango de agarre

Dimensiones	3/16" – 3/8"
Materiales	Acero, aluminio

C6L®/C120L/C150L

El sujetador de bloqueo clásico de 6 ranuras, ideal para una amplia gama de aplicaciones. Disponible en calidades 2, 5 y 8.

Dimensiones	3/16" - 3/8"		
Materiales	Acero, aluminio, inoxidable, pasador de acero con cabeza inoxidable		
Calidad	Calidad 2	Calidad 5 (Clase 8.8)	Calidad 8 (Clase 10.9)

Hucktainer®

Sujetador de paneles que se instala con presión consistente y reduce el aplastamiento o la formación de microfisuras.

Dimensiones	3/8"
Materiales	Acero

Remaches ciegos estructurales Huck®

Cuando el alto rendimiento y el poder de sujeción son críticos.

Los remaches ciegos estructurales Huck son la respuesta de Alcoa Fastening Systems a los retos del aflojamiento y la vibración. Esta es la razón por lo que son la solución de sujetadores ciegos más resistentes, confiables y consistentes del mundo.

De hecho, en pruebas de fatiga, los remaches ciegos estructurales Huck superaron a los de la competencia casi 20 veces a 1. Fabricados con un diseño de bloqueo único, muchos de los remaches ciegos estructurales Huck crean un bloqueo interno durante la instalación que elimina virtualmente la expulsión del perno al bloquearlo mecánicamente contra la manga. Cada uno cierra de manera permanente, confiable, en su lugar y con poco esfuerzo.

Siempre exactos y fáciles de instalar, los remaches ciegos estructurales Huck ofrecen instalación rápida por un solo trabajador. Las inspecciones son fáciles de llevar a cabo; no hay necesidad de inspecciones de torsión ni de rayos X.

En aplicaciones donde son críticas la resistencia a la vibración, la confiabilidad y la sujeción firme, los remaches ciegos estructurales Huck ofrecen la resistencia y la durabilidad necesarias. Ningún sistema de sujeción es más confiable.

Comparación de bulbos en hoja de laminado

Incluso en aplicaciones de mínimo agarre, los sujetadores Huck superan a la competencia. Están diseñados para formar un bulbo directamente en la hoja de laminado, precisamente donde se necesita, para impedir la penetración.

Auto-Bulb™

Los bulbos se forman directamente en la hoja de laminado.

Competencia

El bulbo se forma de manera irregular sobre la hoja de laminado y genera menores valores en la instalación.

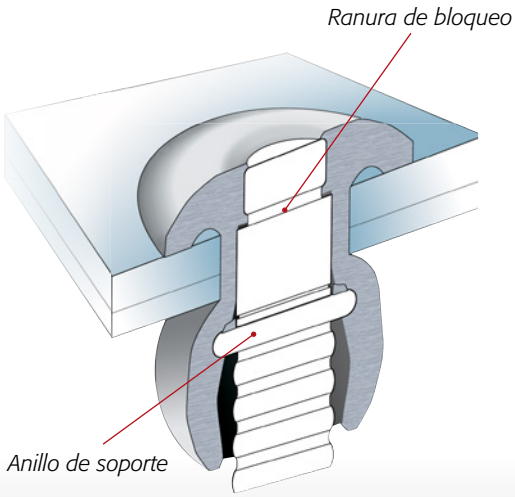

La ranura de bloqueo HuckLok en el perno engancha el borde de la cabeza del remache mientras que el anillo de soporte bloquea doblemente el perno dentro del bulbo.

HuckLok®

La acción de bloqueo doble con rango de agarre ancho de 1/4" sujeta el montaje de ambos lados para proporcionar una integridad de uniones máxima.

Dimensiones	3/16", 1/4"
Materiales	Acero
Cabezas	Sobresalientes, con tirante de refuerzo, 100° avellanadas ovales

Magna-Lok®

Sujetador para llenado de agujeros con excelente extracción de vacíos y resistencia a la humedad. El bloqueo circular sólido crea un cierre interno que virtualmente elimina la expulsión del perno.

Dimensiones	3/16", 1/4", 3/8", 1/2"
Materiales	Acero, aluminio, acero inoxidable
Cabezas	Sobresalientes, con tirante de refuerzo, 100° al ras

Auto-Bulb™

Su diseño cuenta con una punta de entrada cónica para montajes automáticos de alta velocidad. Forma un bulbo directamente en la hoja de laminado que impide la penetración. Disponible en acero inoxidable.

Dimensiones	3/16", 1/4"
Materiales	Acero, acero inoxidable
Cabezas	Sobresalientes, avellanadas

Magna-Bulb®

Sujetador con amplio rango de agarre que forma un bulbo directamente en la hoja de laminado. Ofrece una superficie de contacto más amplia.

Dimensiones	3/16", 1/4", 5/16"
Materiales	Acero
Cabezas	Sobresalientes, con tirante de refuerzo, 100° avellanadas ovales

BOM®

Sujetadores ciegos, con exceso de dimensiones, bloqueados mecánicamente. Diseño único de instalación empujar y jalar para lograr una resistencia máxima de bloqueo de la instalación del lado ciego.

Dimensiones	3/16", 1/4", 5/16", 3/8", 1/2", 5/8", 3/4"
Materiales	Acero

FloorTight®

Diseño de avellanado automático para instalaciones consistentes de madera contrachapada y aplicaciones de pisos de metal contrachapado para vehículo.

Dimensiones	1/4", 5/16"
Materiales	Acero
Cabezas	Estándar, brida ancha, metal contrachapado, 90° avellanadas

Magna-Tite®

Tiene sellador impermeable, para orificios de gran dimensión y reparaciones. Marcas grandes en el lado ciego para usarse en materiales delgados o de baja resistencia.

Dimensiones	3/16", 1/4"
Materiales	Aluminio
Cabezas	Sobresalientes, se pueden raspar, bajo perfil, 100° avellanadas ovales

Herramientas Huck®

Las mejores herramientas para instalación de la industria

Diseñadas para ofrecer los niveles más altos de ergonomía, productividad y gran duración, la línea de herramientas para instalación Huck refleja el mismo nivel de innovación y calidad que sus sujetadores avanzados. Ya sea que se trate de una herramienta hidráulica Huck que se emplee en la instalación de altos volúmenes de HuckBolt de gran diámetro o un modelo neumo-hidráulico más pequeño que se use para instalar remaches ciegos y HuckBolt de menor diámetro, puede usted contar con estas herramientas para obtener el mejor valor de la industria.

Modelo BTT35

SFBTT20
SWAGEFORWARD®

SFBTT8-12

Herramientas Huck®

Una amplia selección de opciones de herramientas

Huck ofrece una amplia selección de herramientas hidráulicas y neumo-hidráulicas, además de las fuentes de alimentación hidráulica Powerig®. Las herramientas para instalación hidráulicas Huck están disponibles para instalar una amplia gama de sujetadores, desde remaches ciegos estructurales hasta los HuckBolt más grandes. La línea Huck de herramientas neumo-hidráulicas, diseñadas para usarse en trabajos de reparación o en aplicaciones de bajo volumen de producción, pueden tirar efectivamente sujetadores que van desde remaches ciegos de 3/32" hasta HuckBolt de 3/8".

244BT

2025

Fuentes de alimentación Powerig®

Con su combinación de diseño avanzado y fabricación de calidad, los Powerig de Huck ofrecen a la vez el rendimiento de mejor nivel y larga duración del producto. Para uso ya sea móvil o en fábricas, existe una fuente de alimentación hidráulica Powerig de Huck para el trabajo, desde unidades portátiles alimentadas por electricidad o gasolina hasta aparejos más grandes que pueden alimentar individualmente hasta tres herramientas.

Modelo Powerig Serie 918

Modelo Powerig 940

Remaches ciegos Marson™

Versátiles, resistentes, fáciles de instalar

Con nueve remaches especializados y tres estilos distintos de cabezas, la línea Marson™ de remaches ciegos cubre casi cualquier aplicación donde se usan remaches para unir dos o más piezas de material de espesores diferentes.

Disponible en una amplia gama de materiales y rangos de agarre, los remaches ciegos Marson son la opción de sujetadores para una amplia gama de aplicaciones para consumo general e industrial. Los productos incluyen remaches estándar de extremo abierto, así como remaches especializados, incluyendo remaches de extremo cerrado, multiagarre y de plástico.

Los beneficios de los remaches ciegos Marson incluyen una alta resistencia al agarre sin distorsión de superficie o superficies dañadas, cabezas de bajo perfil, alta resistencia a la tracción y al corte, resistencia a la corrosión y resistencia a alteraciones y vibraciones.

Además, los sistemas de Alcoa Fastening Systems pueden ser pintados al color de su elección o bien anodizados o enchapados según sus especificaciones. Resistencia. Rendimiento. Variedad de estilos y rangos de agarre. Todas las razones por las que Marson es una de las marcas de mayor renombre y confianza en sujetadores en el mundo entero.

Herramientas para instalación de remaches

Marson ofrece herramientas para la instalación de remaches de calidad profesional, en modelos tanto manuales como neumáticos. Cada una de ellas está diseñada para mayor facilidad de uso, alto rendimiento y confiabilidad.

Estilos de la cabeza

Los remaches Marson están disponibles en una diversidad de estilos de cabeza, cada uno diseñado para funcionar en aplicaciones específicas.

Tipos

Open End

Para sujeción ciega donde no hay acceso al lado opuesto del trabajo.

Dimensiones	3/32" a 1/4"
Materiales	Acero/acero, aluminio/aluminio, aluminio/acero, inoxidable/inoxidable, inoxidable/acero, cobre/latón, cobre/acero

Closed End

Resistente a la humedad debido a su extremo cerrado, mayor resistencia al corte y a la tracción.

Dimensiones	1/8", 1/4"
Materiales	Aluminio/acero, aluminio/aluminio, inoxidable/inoxidable

Multi-Grip

Su capacidad extendida de rango de agarre reduce los inventarios (se requieren menos tamaños).

Dimensiones	1/8", 3/16"
Materiales	Aluminio/acero, acero/acero

Tri-Bulb

Marca grande del lado ciego, ideal para materiales blandos o quebradizos.

Dimensiones	5/32", 3/16"
Materiales	Aluminio/aluminio

Q-Lok

El mandril retenido aumenta la resistencia a la tracción y al corte, para usarse en aplicaciones de alta vibración.

Dimensiones	3/16"
Materiales	Acero/acero

T-Rivets

Prensa en C alta, alta resistencia al corte, crea una amplia superficie de contacto.

Dimensiones	1/4"
Materiales	Aluminio/acero

Aplicación especial

Remache bridado pequeño usado principalmente para sujetar materiales decorativos en embarcaciones, automóviles y otros vehículos motorizados.

Dimensiones	1/8"
Materiales	Inoxidable/acero, aluminio/aluminio

Klik-Lock

Sujetador para llenado de agujeros con excelente extracción de vacíos. El bloqueo circular sólido crea un cierre interno durante la instalación que virtualmente elimina la expulsión del perno.

Dimensiones	3/16", 1/4"
Materiales	Acero/acero, aluminio/aluminio, inoxidable/inoxidable

Plástico

Cierre seguro que impide la extracción, sujeta plástico a plástico, plástico a metal o plástico a fibra de vidrio.

Dimensiones	5 mm - 8 mm
Materiales	Cuerpo de nilón, mandril Delrin 500

Tuercas para remache Marson™

Cuando el rendimiento alto y la resistencia son críticos.

Las tuercas para remache Marson™ están diseñadas para ofrecer una colocación de rosca permanente de bajo costo en materiales delgados y a la vez proporcionar cuando menos seis vueltas de rosca completas por instalación de la aplicación. Ideal para superficies pintadas, las tuercas para remache Marson ayudan a aumentar la producción y reducir el retrabajo al eliminar el daño en las superficies que puede ocurrir con otros métodos de sujeción.

Disponibles en una variedad de tamaños y materiales, las tuercas para remache Marson se pueden usar para sujetar múltiples placas, así como placas sencillas. Los estilos se ajustan a cada tipo de aplicación, ya sea que se requieran cargas pesadas de extracción, avellanado, grandes marcas en la parte posterior, montaje de componentes o aplicaciones que requieran un alto nivel de resistencia a la vibración y la humedad. Diseñadas con el enfoque en la calidad de Alcoa Fastening Systems, las tuercas para remache Marson son la opción ideal cuando el alto rendimiento y la resistencia son críticos.

Herramientas y kits para instalación de tuercas para remache

Con herramientas manuales o neumáticas, las herramientas y kits especializados para la instalación de tuercas para remache Marson ofrecen al operador la capacidad de instalar con facilidad cualquier tamaño de tuerca para remache o inserto roscado. La instalación de tuercas para remache Marson puede ser efectuada por un operador con un nivel de capacitación mínimo.

160-SP/M39225

Serie de herramientas SST

Instalador de tuercas para remaches Setter™ RN-1/M39300

Tipos

Serie MRN

Brida de cabeza plana (pared gruesa) para aplicaciones que requieren cargas pesadas de extracción (se recomienda herramienta de extracción giratoria).

Tamaños de la rosca	6-32 a 3/8-16
Materiales	Acero, aluminio

Serie MPN

Tuerca para remache Poly-Nut, brida muy pequeña, el menor perfil para aplicaciones casi avellanadas.

Tamaños de la rosca	6-32 a 3/8-16, 4 mm a 10 mm
Materiales	Acero, aluminio

Serie MTS

Thread-Sert®, brida pequeña, acción de estampado de 360 grados en el orificio y sin rango de agarre máximo.

Tamaños de la rosca	6-32 a 3/8-16
Materiales	Acero, aluminio

Series MLR/MSR

Tuerca para remache nervada con mayor resistencia al desplazamiento contra una tuerca para remache convencional; disponible con bridado grande y pequeño.

Tamaños de la rosca	6-32 a 3/8-24, M4x.07 a M10x1.5
Materiales	Acero, aluminio

Series MLC/MSC

Tuerca para remache nervada con extremo cerrado para sello de la rosca; disponible en embridado grande y pequeño.

Tamaños de la rosca	6-32 a 3/8-24, M4x.07 a M10x1.5
Materiales	Acero

Serie MHN

Tuerca para remache de brida grande de media hexagonal para orificios hexagonales que proporciona una resistencia al desplazamiento excepcional.

Tamaños de la rosca	6-32 a 3/8-16, M4x.07 a M10x1.5
Materiales	Acero

Serie MQN

Tuerca para remaches de cuatro patas para materiales delgados de servicio ligero o blandos/quebradizos — se adapta a orificios ligeramente sobredimensionados con gran marca en la parte posterior.

Tamaños de la rosca	6-32 a 1/4-20, M4x.07 a M6x1.0
Materiales	Acero

Serie MXN

El bulbo cruzado de brida grande, gran rango de agarre con prebulbo y 4 ranuras, proporciona gran marca en el lado ciego para mayor resistencia a la extracción en placas delgadas metálicas y de plástico.

Tamaños de la rosca	1/4-20 a 3/8-16, 6 mm a 10 mm
Materiales	Acero

Serie MET

La tuerca para remaches de pivote externo roscado permite el montaje de componentes y tuerca de acople.

Tamaños de la rosca	6-32 a 3/8-16, 4 mm a 10 mm
Materiales	Acero

Serie MNN

Inserto de neopreno con tuerca de latón premoldeada para sujeción rápida en aplicaciones resistentes a la vibración y la humedad.

Tamaños de la rosca	6-32 a 1/2-13, M3-0.5 a M12-1.75
Materiales	Neopreno

Insertos roscados Recoil®

Suministro de rendimiento de bloqueo positivo.

El sistema Recoil® consta de insertos de precisión, machos de roscar de calidad de alta velocidad y herramientas para instalación fáciles de usar que se usan para la reparación de roscas de tornillo dañadas o crear roscas nuevas resistentes. Los insertos Recoil para rosca de tornillo en forma helicoidal generalmente son fabricados con alambre de acero inoxidable tipo 304 (18-8), laminado en frío en una sección transversal en forma de diamante. Los insertos Recoil pueden ser suministrados en otros materiales como Inconel X750, Inconel 625, Nimonic 90, Nitronic 60, de bronce de fósforo y acero inoxidable tipo 316.

Los insertos Recoil están disponibles en forma estándar de giro libre o con traba de perno que proporciona una función interna de bloqueo. Los insertos se fabrican para cada forma de rosca, entre otras UNC, UNF, BSC, BSW, BSP, BSF, BA, NPT y tamaños de rosca métricos norma ISO. Los insertos están disponibles en 5 diferentes longitudes estándar: 1D, 1.5D, 2D, 2.5D y 3D. Las longitudes especiales están disponibles bajo pedido.

Tipos de insertos

Insertos de giro libre

El inserto estándar de giro libre Recoil está diseñado para la instalación sencilla de una rosca hembra que ofrece el poder de sujeción necesario para la mayoría de las aplicaciones. Disponible en diferentes tamaños.

Traba de perno

Para aplicaciones particularmente demandantes o de alta vibración extrema, Recoil ofrece un diseño de traba de perno que proporciona una función superior de bloqueo en la rosca hembra. Disponible en diferentes tamaños.

Diseños Tangless®

Ideales para una amplia gama de aplicaciones de equipo original, los insertos Recoil Tangless® proporcionan tranquilidad al eliminar la posibilidad de que se queden objetos extraños (tang) en el producto final ensamblado. Disponible en diferentes tamaños.

Kits para reparación de roscas

Una amplia gama de kits para reparación de roscas Recoil, que cubren la mayoría de los tamaños comúnmente usados actualmente, está disponible a través de AFS. Los kits industriales Recoil contienen un macho HSS, herramientas para instalación, herramientas para quebrar objetos extraños, taladros, insertos de acero inoxidable e instrucciones, en un recipiente robusto reutilizable. Los kits Recoil para reparacion de problemas están disponibles en formato de un solo tamaño o varios tamaños.

Herramienta para instalación

Alcoa Fastening Systems también ofrece una selección de brazos de trabajo y herramientas eléctricas, como son herramientas para instalación neumáticas y eléctricas de alta eficacia para producción en línea o situaciones de mantenimiento repetitivo. Se encuentra disponible una gama de herramientas asociadas para facilitar la instalación de insertos, como son herramientas para instalación manual y herramientas para separación de objetos extraños manuales, de resorte y de funcionamiento neumático.

Machos de roscar y calibradores

Se pueden lograr resultados óptimos con machos de roscar y calibradores Recoil para adaptarse a requerimientos de roscado a mano hasta producción de volumen. Con el calibrador "pasa-no-pasa", los orificios roscados pueden calibrarse a un ajuste de precisión.

Insertos de bloqueo con llave Keysert®

KEYSERT®

Ideales para bloqueo mecánico de alto desgaste y positivo.

Los Keysert son insertos de bloqueo con llave sólidos, de una pieza, que se usan para reparar roscas dañadas o en equipo original. Las llaves de bloqueo Keysert ofrecen un cierre mecánico positivo que impide la rotación debido a la vibración o la torsión. Los Keysert están disponibles en carbono o acero inoxidable, ambos en medida métrica o pulgadas. Los insertos de tipo de pared delgada, servicio pesado, servicio extra pesado y sólidos están disponibles por separado o en kits con una diversidad de tamaños. Las herramientas para instalación también están disponibles por separado o en un kit por rango.

Características

- Instalación con taladros y machos de roscar estándar
- Instalación sencilla
- Se pueden usar en muchos materiales; aluminio, magnesio y acero laminado en frío
- Fáciles de extraer

Las herramientas Keysert están disponibles en dimensiones métricas y por pulgadas para todos los insertos Keysert.

Existen kits disponibles con un surtido de tamaños de inserto Keysert con herramientas equivalentes.

Tipos de insertos de bloqueo con llave

Pared delgada

Ideal para reparar roscas dañadas. Disponible en diferentes espesores de material, dependiendo de la aplicación (vea otros tipos más adelante).

Dimensiones	Rosca interna #10 – 1/2" Rosca externa 5/16" – 5/8"
Materiales	Insertos - C1215 o equivalente (carbono); acero inoxidable 303 (inoxidable)
Llaves	Los insertos con dimensión de rosca interna de 5/16" o M7 y superior se entregan con 4 llaves de bloqueo. Las llaves están fabricadas de acero inoxidable 302.

Servicio pesado

Similares a los Keyserts de pared delgada, con una pared más gruesa para aplicaciones donde se requiere mayor resistencia.

Dimensiones	Rosca interna #8 – 1 1/2" Rosca externa 5/16" – 1 7/8"
Materiales	Insertos - C1215 o equivalente (carbono); acero inoxidable 303 (inoxidable)
Llaves	Los insertos con dimensión de rosca interna de 5/16" o M7 y superior se entregan con 4 llaves de bloqueo. Las llaves están fabricadas de acero inoxidable 302.

Servicio extra pesado

Los Keyserts para servicio extra pesado son preferibles cuando:

- Se requiere una resistencia/par de torsión adicional para la extracción
- El material original tiene suficiente espacio para una pared más pesada
- Un orificio más grande necesita ser reducido a un tamaño más pequeño

Dimensiones	Rosca interna #6 – 1" Rosca externa 5/16" – 1-1/2"
Materiales	Insertos - C1215 o equivalente (carbono); acero inoxidable 303 (inoxidable)
Llaves	Los insertos con dimensión de rosca interna de 5/16" o M7 y superior se entregan con 4 llaves de bloqueo. Las llaves están fabricadas de acero inoxidable 302.

Sólidos

Los insertos roscados sólidos son perfectos para:

- Reubicar orificios que han sido taladrados o roscados en el lugar equivocado
- Tapar orificios o rellenar orificios que son demasiado grandes

Dimensiones	Rosca externa 5/16" – 1 3/8"
Materiales	Insertos - C1215 o equivalente (carbono); acero inoxidable 303 (inoxidable)
Llaves	Los insertos con dimensión de rosca interna de 5/16" o M7 y superior se entregan con 4 llaves de bloqueo. Las llaves están fabricadas de acero inoxidable 302.

Sujetadores y pestillos de liberación rápida Camloc®

Una amplia gama de sujetadores, pestillos y soluciones a la medida.

La gama de sujetadores y pestillos de liberación rápida Camloc® de Alcoa es el resultado de más de 70 años de experiencia en diseño aeroespacial, automotriz e industrial.

Esta gama total de sujetadores y pestillos de alto rendimiento ha sido comprobada como eficaz y confiable en aplicaciones electrónicas, de transporte, industriales, aeroespaciales y militares.

Sujetadores de liberación rápida

Los sujetadores de liberación rápida Camloc cuentan con mecanismos de sujeción de 1/4 de vuelta, pulsar-girar y pulsar-pulsar. Con esto se logra una solución de unión fácil de instalar, resistente a la vibración, donde es necesaria la sujeción y extracción de paneles de manera rápida y repetitiva.

Los beneficios incluyen:

- Bloquear y desbloquear requiere un simple giro de 1/4 de vuelta o una pulsación.
- Se puede bloquear y desbloquear en cuestión de segundos - ahorra tiempo y reduce costos.
- Resistente a la vibración - tiene un buen rendimiento en las aplicaciones más intensivas.
- Seguro y fácil de usar.
- Una amplia gama de estilos y tamaños de sujetadores.

1/4 vuelta

Serie 5F

Serie 2600/2700

Serie 50F

Serie 4002

Serie 991F

Pulsar-girar

Serie 715F

Serie 716F

Serie 720F

Pulsar-pulsar

Serie 15F

Serie	Resistencia máxima a la tracción	Cabeza de rebaje ranurado	Cabeza de rebaje en cruz	Cabeza hexagonal con rebaje ranurado	Cabeza hexagonal con rebaje	Cabeza de ala fija	Cabeza excéntrica de ala fija	Manija con barra plegable	Cabeza de estrella	Cabeza de ala	Cabeza cuadrada	Cabeza estriada	Cabeza triangular	Cabeza de ala plegable	Cabeza de botón
5F	494	•	•												
99F	516	•													
2600	981	•	•			•			•	•		•	•		
2700	981	•	•		•										
50F	2729	•	•	•	•	•	•								
4002	3467	•	•		•	•		•							
991F	7376			•	•	•	•	•						•	
715F	516	•			•	•	•						•		
716F	1033	•											•		
720F	885	•	•								•				
15F	981														•

Pestillos de liberación rápida

Los pestillos de liberación rápida de Camloc ofrecen un método ajustable de alto rendimiento ideal para fijar máquinas y piezas de equipo que se tienen que abrir o retirar con frecuencia.

Los beneficios incluyen:

- Bloqueo y desbloqueo fácil – simplemente enganche/desenganche la manija.
- Excelente capacidad portadora de carga a la tracción – reduce el número de sujetadores que se requieren.
- Ajustes de tolerancia mediante el mecanismo de gancho de tracción – permite variaciones en la proximidad del pestillo y percutor.
- También disponible con mecanismo secundario de bloqueo – aumenta la resistencia a la vibración.

Serie V934L

Serie V95L

Serie V96L

Serie 1429L

Serie V951L

Serie V917L

Serie V18L

Serie	Resistencia máxima a la tracción (lb)	Sin bloqueo secundario	Con bloqueo secundario	Con pasador	Para remachar o atornillar	Para soldar	Gancho de tracción ajustable
V934L	406	•	•		•		
V95L	162	•			•		
V96L	738	•			•		
1429L	1106	•	•		•		
V951L	1696	•	•	•	•	•	•
V917L	2655	•	•	•	•	•	•
V18L	4425	•	•	•	•	•	•
V46L	3245	•			•	•	•

Soluciones a la medida

El experimentado equipo de diseño de Camloc tiene la capacidad de desarrollar y producir piezas para satisfacer sus requerimientos. Nuestro dedicado equipo de ingeniería puede adaptar productos existentes o desarrollar soluciones de sujetadores y pestillos de liberación rápida a la medida para satisfacer la demanda industrial diversa y constantemente cambiante.

Los beneficios incluyen:

- Capacidad de ofrecer una solución especializada dentro del plazo y el presupuesto requeridos.
- Tiempo rápido de respuesta: desde el concepto hasta el prototipo y la producción.
- Un equipo de diseño con experiencia, dedicado al desarrollo de piezas especializadas.

Alcoa Fastening Systems

Durante más de 120 años, el nombre Alcoa ha sido reconocido mundialmente como un sólido líder en la calidad de sus productos y soporte al cliente. Estas fortalezas se encuentran en cada producto fabricado por Alcoa Fastening Systems, ofreciendo la mayor penetración de soluciones de sistemas de sujeción en la industria.

Alcoa Fastening Systems (AFS) mantiene oficinas de la empresa en Estados Unidos y en muchos otros países. Los distribuidores de sujetadores AFS también se encuentran localizados en muchos de los centros industriales del mundo, donde proporcionan una fuente presta de sujetadores AFS, herramientas para instalación, piezas para herramientas y asistencia para las aplicaciones.

América

División de Sujetadores Industriales
8001 Imperial Drive
Waco, TX 76712, USA
P.O. Box 8117
Waco, TX 76714-8117, EE.UU.
Tel: 800 388 4825
Fax: 800 798 4825

División de Herramientas para Instalación
1 Corporate Drive
Kingston, NY 12401, EE.UU.
Tel: 800 278 4825
Fax: 845 334 7333

Distribución Industrial AFS
Oficinas Centrales del Grupo
1925 North MacArthur Drive
Tracy, CA 95376, EE.UU.
Tel: 800 826 2884
Fax: 209 839 3022

Distribución Industrial AFS
14300 Clay Terrace Blvd.
Suite 250
Carmel, IN 46032, EE.UU.
Tel: 800 826 2884
Fax: 800 573 2645

Ventas para Latinoamérica
Avenida Parque Lira
79-402 Tacubaya
México C.P. 11850
Tel: +52 55 5515 1776
Fax: +52 55 5277 7564

Ventas para Brasil
Av. Nações Unidas, 12.901
Torre Oeste, 3º andar
São Paulo – SP – Brasil
04578-000
Tel: 0800 015 9888
Fax: +55 11 5509 0200

Ubicaciones internacionales

Operaciones en India
Unit no. 28, Chowringhee Court
55/1, Chowringhee Road
Kolkata – 700071
India
Tel: +91 33 4069 9170/80
Fax: +91 33 4069 9184

Ventas en Japón/Corea
Alcoa Japan Ltd.
#1013 NBF Hibiya Bldg.
Uchisaiwai-cho, Chiyoda-ku
Tokio 100-1011
Japón
Tel: +81 3 3539 6577
Fax: +81 3 3539 6585

Operaciones en Melbourne
1508 Centre Road
Clayton, Victoria, 3168
Australia
Tel: +61 3 8545 3333
Fax: +61 3 8545 3390

Ventas para Suzhou
58 Yinsheng Road, Shengpu
Suzhou Industrial Park
Suzhou Jiangsu 215126
China
Tel: 0512 62823800-8888
Fax: 0512 62863810

Operaciones en Telford
Unit C, Stafford Park 7
Telford, Shropshire TF3, 3BQ
Reino Unido
Tel: +44 1952 2900 11
Fax: +44 1952 2904 59

Alcoa Fastening Systems
Operaciones St Cosme
9 rue de Cressonnieres
72110 Saint Cosme en Varais
Francia
Tel: +33 0 2.43.31.41.00
Fax: +33 0 2.43.31.41.41

Alcoa Fastening Systems
Operaciones Kelkheim
Industriestr. 6
65779 Kelkheim
Alemania
Tel: +49 [0] 6195 8050
Fax: +49 [0] 6195 2001

AFShuck.net
youtube.com/AFSindustrial

Alcoa Fastening Systems

ALCOA

Descargo de responsabilidad:
La información contenida en esta publicación es solamente como guía general y no pretende crear ninguna garantía, expresa, implícita o prevista por la ley; todas las garantías se incluyen solamente en las cotizaciones, confirmaciones y/u órdenes de compra de AFS por escrito. Se recomienda que el usuario obtenga datos e información específicos y actualizados acerca de cada aplicación y/o uso de dichos productos.

© 2013 Alcoa Fastening Systems. Todos los derechos reservados. AFS5510 0413